NCT
MATERIAL HANDLING

TPCH 20
TPC 20

Transpaleta Eléctrica 2.0t

Se adapta a la supervisión dual de los viajes y los motores de dirección Estándar de seguridad internacional.
El diseño ergonómico ofrece combinación perfecta de rendimiento y seguridad.
La mejor opción para tareas de alta eficiencia y trabajo pesado.
Velocidad máxima de conducción (opcional) alcanza 12KM / H.

CARACTERISTICAS

ACTUACIÓN

- El innovador sistema AC ofrece una potente potencia, control preciso,excelente rendimiento.
- Caja de engranajes vertical de alta resistencia, vida útil mas larga.
- De bajo ruido, pero la unidad hidráulica duradera, cilindro de buena calidad, así como la manguera garantiza la alta fiabilidad del sistema hidráulico.
- El conector AMP y los cables eléctricos duraderos reducen considerablemente el mal funcionamiento de los componentes.
- Alta velocidad (Hasta 12 km/h sin carga), alta Eficiencia de operaciones de manejo de materiales.
- El marco de tipo caja y el enganche ajustable se extlende una vez al tren de aterrizaje.

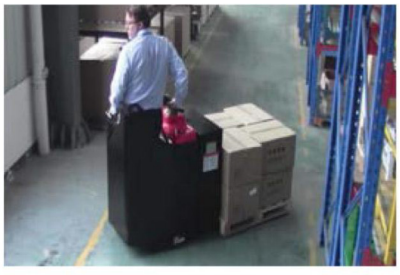

SEGURIDAD

- Diseño de compartimiento del operador medio envolvente.
- La posición de inclinación lateral proporclona una visión mas amplia cuando se recorre hacia atras.
- El interruptor de pie de seguridad evita que los operadores operen mal.
- Frenado automático y corriente inversa.
- La desconexión de emergencia cortará la fuente de alimentación para evitar accidentes cuando la transpaleta salga de control.
- El freno trasero antibloqueo evita que la transpaleta derrape cuando está fuera de control.
- Doble dirección de control de dirección, el diseño de seguridad superior(dirección eléctrica)

OPERACIÓN

- Con el nuevo diseño de la cabeza de la caña ergonómica, todos los botones se alcanzan cómodamente.
- Plataforma plegable reduce la vibración que hace que el operador se sienta mas cómodo.
- Diseño compacto, flexible y operativo.
- Diseño de compartimento lateral para un fácil remplazamiento y mantenimiento.
- Dirección asistida eléctrica, suave y comoda (EPS).

MANTENIMIENTO

- Motor de tracción de AC, llbre de mantenlmiento.
- El contador de horas y el indicador de bateador/recordatorio recuerdan al operador de la carga de la batería.
- El motor vertical hace la inspección y servicio mucho mas conveniente.
- El sistema de control permite una fácil solución de problemas.
- El mástil y el chasis se ensamblan juntos fácil para el mantenimiento.
- El ajuste de corte de baja tensión protege las baterias.
- Fácil acceso para el mantenimiento de la batería.

Transpaleta Eléctrica 2.0t

TPCH 20
TPC 20

Marca distintiva					
1.1	Fabricante			NCT	NCT
1.2	Designación de modelo			TPCH 20	TPC 20
1.3	Unidad de manejo			*eléctrico*	*eléctrico*
1.4	Tipo de operación			*en pie*	*en pie*
1.5	Capacidad nominal	Q	kg	2000	2000
1.6	Distancia del centro de carga	c	mm	600	600
1.8	Distancia de carga	x	mm	958	958
1.9	Distancia entre ejes	y	mm	1465	1465
Peso					
2.1	*Peso de servicio (incluye batería)*		kg	810	750
2.2	*Carga por eje, lado de carga / lado de carga*		kg	1166 / 1644	1126 / 1624
2.3	*Carga por eje, lado de accionamiento sin carga / lado de carga*		kg	630 / 180	590 / 160
Tipo;chasis					
3.1	*Tipo de neumático ruedas motrices / ruedas de carga*			polyurethane / polyurethane	polyurethane / polyurethane
3.2	*Tamaño de los neumáticos, ruedas motrices (diámetro * ancho)*		mm	Φ230x75	Φ230x75
3.3	*Tamaño del neumático, ruedas de carga (diámetro * ancho)*		mm	Φ85x70	Φ85x70
3.4	*Tamaño del neumático, ruedas del caster (diámetro * ancho)*		mm	Φ130x60	Φ130x60
3.5	*Ruedas, número de conducción, lanzador / carga (x = ruedas motrices)*		mm	1 x +2 / 4	1 x +2 / 4
3.6	*Ancho de vía, delantero, lado de conducción*	b_{10}	mm	510	510
3.7	*Ancho de vía, trasero, lado de accionamiento*	b_{11}	mm	370 / 430 / 515	370 / 430 / 515
Dimensiones					
4.4	*Altura de elevación*	h_3	mm	125	125
4.9	*Altura barra de tracción en posición de conducción min./max*	h_{14}	mm	1200	1200
4.15	*Altura bajada*	h_{13}	mm	85	85
4.19	*Longitud total*	l_1	mm	2255	2255
4.20	*Longitud a la cara de las horquillas*	l_2	mm	1105	1105
4.21	*Ancho promedio*	b_1/ b_2	mm	730	730
4.22	*Dimensiones de la horquilla*	s/ e/ l	mm	55 x 170 x 1150	55 x 170 x 1150
4.25	*Distancia entre los brazos de horquillas*	b_5	mm	540 / 600 / 685	540 / 600 / 685
4.32	*Distancia al suelo, centro de la distancia entre ejes*	m_2	mm	30	30
4.34	*Ancho de pasillo para palets 1000 x 1200 transversales*	Ast	mm	2317	2317
4.34.2	*Ancho de pasillo para palets 800 * 1200 longitudinalmente*	Ast	mm	2517	2517
4.35	*Radio de giro*	Wa	mm	2075	2075
Datos de rendimiento					
5.1	*Velocidad de desplazamiento, cargado / descargado*	km/ h	km/h	9.0 / 12.0	5.5 / 6
5.2	*Velocidad de elevación, cargada / sin carga*		m/ s	0.051 / 0.060	0.051 / 0.060
5.3	*Velocidad de descenso, cargada / sin carga*		m/ s	0.032 / 0.039	0.032 / 0.039
5.8	*Max. Escalabilidad, cargado / sin carga*			8 / 16	8 / 16
5.10	*Tipo de freno de servicio*			*electromagnético*	*electromagnético*
Motor eléctrico					
6.1	*Capacidad del motor de accionamiento S2 60 min*		kW	2.5	1.5
6.2	*Elevación del motor en S3 15%*		kW	0.84	0.84
6.3	*La batería de tamaño máximo permitido*		mm	652 x 270 x 680	652 x 270 x 680
6.4	*Tensión de la batería / capacidad nominal K5*		V/Ah	24 / 280	24 / 210
6.5	*Peso de la batería*		kg	250	190
Datos adicionales					
8.1	*Tipo de control de la unidad*			AC	AC
10.5	*Tipo de dirección*			*electrónico*	*electrónico*
10.7	*Nivel de presión acústica en el oido del conductor*			74	74

1. *Los parámetros de la tabla son del modelo estándar.Para obtener más información, póngase en contacto con nosotros*
2. *Los parámetros están sujetos a cambios sin previo aviso.*

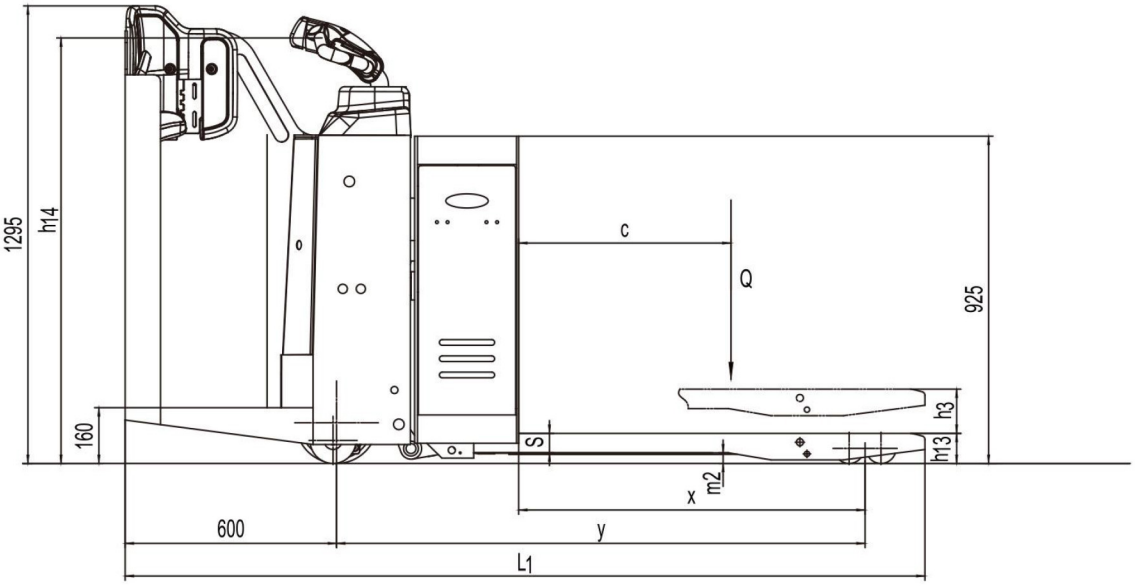

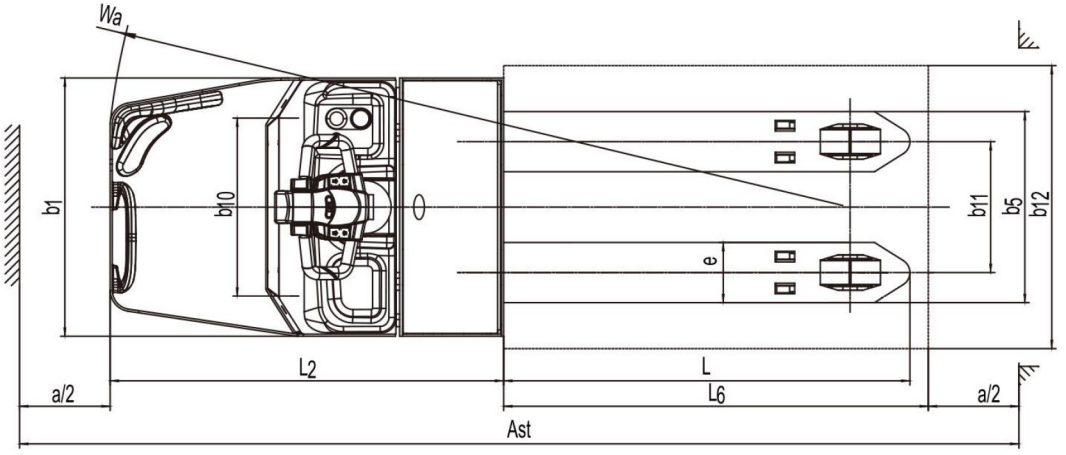

Opción

Opciones	TPCH 20	TPC 20
Longitud de la horquilla	● 850/1000/1300/1450/1600/1800/2000/2400mm	● 850/1000/1300/1450/1600/1800/2000/2400mm
Rueda de conducir	●PU	—
Cambio lateral de la batería	●280Ah/360Ah	●360Ah
Almacenamiento en frío	●	●
Indicador de batería sin hora	●	●
Sistema de llenado automático de agua	●	●
Respaldo especial	●1220mm (48in)/1520mm (60in)	●1220mm (48in)/1520mm (60in)