NCT

MATERIAL HANDLING

TAM *10*

Tractor eléctrico 1.0t

Adecuado para: Distribuidor,Contenedor y plataforma de entrega
Industria aplicable: Venta al por menor, médico, aeropuerto, entrega y etc.

Tractor eléctrico 1.0t

TAM 10

Marca distintiva			
1.1 Fabricante			NCT
1.2 Designación del modelo			TAM 10
1.3 Unidad de manejo			Eléctrico
1.4 Tipo de operación			peatonal
1.5 Capacidad nominal	Q	t	1.0
1.7 Tirador de barra de tiro clasificado	F	N	200
1.9 Distancia entre ejes	y (mm)	mm	315
Peso			
2.1 Peso de servicio (incluye batería)		kg	98
2.2 Carga del eje, lado de carga / lado de carga			98/0
2.3 Carga de ejes, lado de carga sin carga / lado de carga		kg	78/20
Tipo;chasis			
3.1 Tipo de neumático ruedas motrices/ruedas de carga			caucho
3.2 Tamaño del neumático,ruedas motrices(diámetro x ancho)		mm	2x Φ250x85
3.3 Tamaño del neumático, ruedas de carga (diámetro x ancho)		mm	2x Φ75x32
3.5 Ruedas,número de conducción/carga (x=ruedas motrices)		mm	2x /2
3.6 Ancho de vía, delantero, lado de conducción	b_{10} (mm)	mm	428
3.7 Ancho de la vía, lado trasero, lado de carga	b_{11} (mm)	mm	217
Dimensiones			
4.8 Altura de pie	h_7 (mm)	mm	
4.9 Altura barra de tracción en posición de conducción mín. / Máx.	h_{14} (mm)	mm	835～930～1010
4.12 Alcance del acoplamiento de remolque	h_{10}(mm)	mm	
4.19 Longitud total	l_1 (mm)	mm	1255~1315~1345
4.21 Ancho promedio	b_1/ b_2 (mm)	mm	520
4.32 Distancia al suelo, centro de la distancia entre ejes	m_2 (mm)	mm	
Datos de rendimiento			
5.1 Velocidad de desplazamiento, cargado / descargado		km/ h	4.5/5
5.5 Tracción de la barra de tiro, cargada / sin carga		N	200
5.6 Max. Tirante de la barra de tiro, cargado / sin carga		N	650
5.7 Gradeabilidad, cargado / sin carga		%	3/16
5.10 Tipo de freno de servicio			Mecánico
Motor eléctrico			
6.1 Capacidad del motor de accionamiento S2 60 min		kW	0.4
6.3 La batería de tamaño máximo permitido		mm	196/165/175
6.4 Tensión de la batería / capacidad nominal K20		V/ Ah	24/50
6.5 Peso de la batería		kg	2x19
Datos adicionales			
8.1 Tipo de unidad de accionamiento			DC
10.5 Tipo de dirección			Mecánico
10.7 Nivel de presión acústica en el oído del conductor		dB (A)	74

1. Los parámetros de la tabla son del modelo estándar.Para obtener más información, póngase en contacto con nosotros
2. Los parámetros están sujetos a cambios sin previo aviso.

- Gran Flexibilidad con Volumen Mínimo: Luz Auto-peso de 98KG solamente y la aplicación del mecanismo diferencial hacen más flexible y más fácil de operar.
- Fuerte Tracción: Puede manejar la tarea de remolque de mercancías de 1000KG en una pendiente de los grados del 3%.
- Estabilidad en funcionamiento y excelente pasabilidad: la aplicación de neumáticos con un diámetro de 250 mm.
- Fácil de cargar: Con la aplicación de cargadores internos, el proceso de carga se puede realizar donde hay un zócalo.
- Comfortabilidad en la operación: La altura de la caña es ajustable.
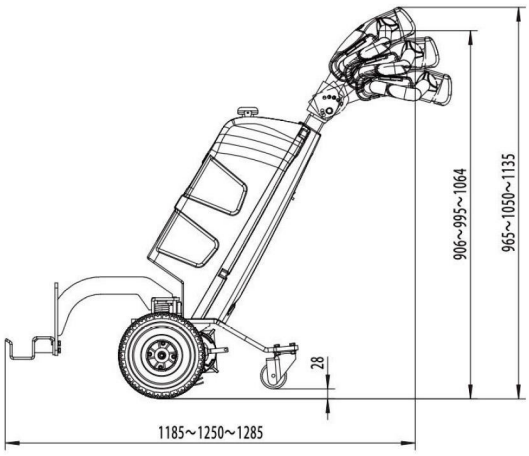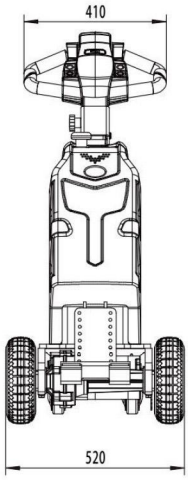
Paquetes de soluciones: