NCT
MATERIAL HANDLING

TBM2 15

Transpaleta Eléctrica 1.5t

Actualización perfecta de fiabilidad y mantenimiento fácil.

Diseño patentado:

El timón ergonómico limitado con el interruptor de la llave, BDI y el indicador de la localización de averías mejora el funcionamiento fácil y exacto.

Sistema control externo:

Patente diseñado sistema de control externo no sólo protege controlador en su lugar, sino también proporciona un fácil acceso para el mantenimiento.

Diseño del arnés optimizado:

La disposición optimizada del arnés de cables reduce la tasa de fallos de torsión.

Cubierta de batería desmontable delantera:

Diseño innovador, fácil para el reemplazo de la batería.

Interruptor de emergencia:

El interruptor de emergencia mejorado garantiza la seguridad.

Cubierta para la rueda de manejo:

La cubierta fuerte para la rueda motriz asegura la seguridad del operador.

Cargador:

Cargador instalado en la parte superior, mejor rendimiento del calor, mayor eficiencia de carga.

Transpaleta eléctrica 1.5t
TBM2 15

Marca distintiva				
1.1	Fabricante			NCT
1.2	Designación del modelo			TBM2 15
1.3	Unidad de manejo			Eléctrico
1.4	Tipo de operación			peatonal
1.5	Capacidad nominal	Q	kg	1500
1.6	Distancia del centro de carga	c	mm	600
1.8	Distancia de carga. Centro del eje motriz a la horquilla	x	mm	889/946
1.9	Distancia entre ejes	y	mm	1261/1205
Peso				
2.1	Peso de servicio (incluye batería)		kg	195
2.2	Carga del eje, lado de carga / lado de carga		kg	565/1130
2.3	Carga del eje, lado de carga sin carga / lado de carga		kg	155/40
Tipo;chasis				
3.1	Tipo de neumático Ruedas motrices / Ruedas de carga			PU/ PU
3.2	Tamaño del neumático, ruedas motrices (diámetro x ancho)		mm	Φ210x70
3.3	Tamaño del neumático, ruedas de carga (diámetro x ancho)		mm	2x Φ78x60 (Φ78x88)
3.4	Tamaño del neumático, ruedas de ruedas (diámetro x ancho)		mm	
3.5	Ruedas, número de conducción, lanzador / carga {x = unidad		mm	1x /4 (1x /2)
3.6	Ancho de vía, delantero, lado de conducción	b_{10}	mm	
3.7	Ancho de la vía, lado trasero, lado de carga	b_{11}	mm	410 (535)
Dimensiones				
4.4	Altura de elevación	h_3	mm	115
4.9	Altura barra de tracción en posición de conducción mín. / Máx.	h_{14}	mm	790/1225
4.15	Altura bajada	h_{13}	mm	80
4.19	Longitud total	l_1	mm	1638
4.20	Longitud a la cara de los tenedores	l_2	mm	488
4.21	Ancho promedio	b_1/ b_2	mm	568 (685)
4.22	Dimensiones de la horquilla	s/ e/ l	mm	50/150/1150
4.25	Distancia entre los brazos de horquillas	b_5	mm	560 (685)
4.32	Distancia al suelo, centro de la distancia entre ejes	m_2	mm	30
4.34.1	Ancho de pasillo para palets 1000 x 1200 transversales	Ast	mm	1739
4.34.2	Ancho de pasillo para palets 1000 x 1200 longitudinalmente	Ast	mm	1939
4.35	Radio de giro	Wa	mm	1485
Datos de rendimiento				
5.1	Velocidad de desplazamiento, cargado / descargado	km/ h	km/h	4/4.5
5.2	Velocidad de elevación, cargada / sin carga		m/ s	0.029/0.038
5.3	Velocidad de descenso, cargada / sin carga		m/ s	0.046/0.033
5.8	Max. Escalabilidad, cargado / sin carga			2/6
5.10	Tipo de freno			Electromagnético
Motor eléctrico				
6.1	Capacidad del motor de accionamiento S2 60 min		kW	0.65
6.2	Elevación del motor en S3 15%		kW	0.84
6.3	La batería de tamaño máximo permitido		mm	
6.4	Tensión de la batería / capacidad nominal K5			24/65
6.5	Peso de la batería		kg	22.5x2
Datos adicionales				
8.1	Tipo de unidad de accionamiento			DC
10.5	Tipo de dirección			Mecánico
10.7	Nivel de presión acústica en el oído del conductor			74

1. Los parámetros de la tabla son del modelo estándar.Para obtener más información, póngase en contacto con nosotros
2. Los parámetros están sujetos a cambios sin previo aviso.

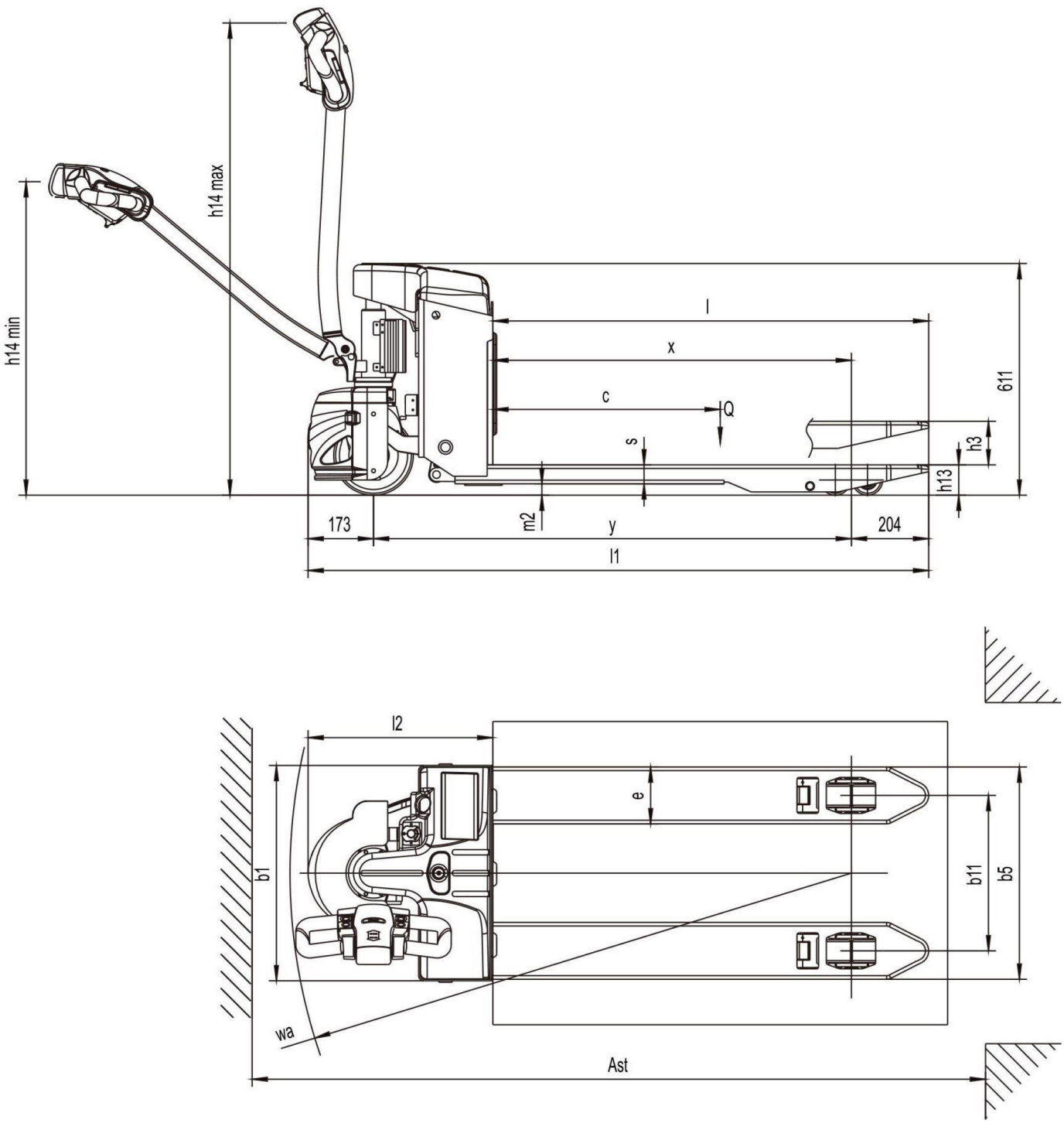

Opción

Opciones	TBM2 15
Longitud de la horquilla	● 800/915/1000/1070/1100/1300/1400mm
Anchura de la horquilla	● 520/600mm
Rueda de carga simple	●
Rueda de conducir	● Rueda de PU con patrón
Capacidad de la batería	●85AH
Altura del respaldo	●1220mm (48in)/1520mm (60in)