NCT
MATERIAL HANDLING

SBOMI 12

Apilador eléctrico 1.2t

Llevar dos palets a la vez duplica la eficiencia de trabajo.

El diseño hace que las operaciones sean fáciles y seguras.

Mecanismo especial de cuatro barras de articulación.

CARACTERISTICAS

ACTUACIÓN

- El sistema innovador de la AC ofrece una potente potencia,control preciso excelente rendimiento
- Caja de engranajes vertical de alta resistencia, vida útil mas larga.
- Unidad hidráulica de bajo ruido, pero duradera, cilindro de buena calidad, así como la manguera garantiza la alta fiabilidad de los hidráulicos.
- El conector AMP y los cables eléctricos duraderos reducen considerablemente el mal funcionamiento de los componentes.
- El mástll de canal en forma de C mejora la resistencia.
- Aplicado con válvula eléctrica en mejores sistemas de liberación de calor soportan una operación de largo tiempo.

SEGURIDAD

- Diseño hidráulico de seguridad impide que el mástil caiga abruptamente cuando las tuberias de aceite se apagan.
- El boton(z) evita que el apilador golpee al operador.
- Simplemente pulsando el interruptor de emergencia la fuente de allmentaclón se interrumpirá.
- El interruptor limitado de elevación múltiple asegura la seguridad de viaje.
- El apilador cambia automáticamente al modo de baja velocidad, cuando la altura de elevación es mayor que la altura de ajuste.
- El dispositivo de frenado antibloqueo asegura que el apilador no vuelva a rodar.

OPERACIÓN

- Cabezal de timón ergonómico para operaciones fáciles y cómodas.
- Timón con brazo largo para una dirección suave.
- El diseño compacto del chasis ofrece el menor radio de giro necesario.
- Funcionamiento lateral garantlza una excelente visibilidad.
- La plataforma plegable reduce la vlbración, que hace que el operador se sienta más cómodo.
- Inclinación como configuración estándar facilita la operación.

MANTENIMIENTO

- Motor de tracción de AC, llbre de mantenlmiento.
- El contador de horas y el indicador de bateador recordatorio recuerdan al operador de la carga de la batería.
- El motor vertical hace la inspección y servicio mucho mas conveniente.
- El sistema de control permite una fácil solución de problemas.
- El mástil y el chasis se ensamblan juntos fácil para el mantenimiento.
- El ajuste de corte de baja tensión protege las baterias.

Apilador eléctrico del mástil de Nomo con la elevación inicial 1.2t

SB0MI 12

Marca distintiva			
1.1 Fabricante			NCT
1.2 Designación del modelo			SB0MI 12
1.3 Unidad de manejo			Eléctrico
1.4 Tipo de operador			Peatonal
1.5 Capacidad nominal	Q	kg	1200
1.6 Distancia del centro de carga	c	mm	600
1.8 Distancia de carga, centro del eje motriz a la horquilla	x	mm	805
1.9 Distancia entre ejes	y	mm	1260
Peso			
2.1 Peso de servicio (incluye batería)		kg	520
2.2 Carga del eje, lado de carga / lado de carga		kg	560/1160
2.3 Carga del eje, lado de carga sin carga / lado de carga		kg	350/170
Tipo;chasis			
3.1 Tipo de neumático Ruedas motrices / Ruedas de carga			PU/PU
3.2 Tamaño del neumático, ruedas motrices (diámetro x ancho)		mm	Ø210×70
3.3 Tamaño del neumático, ruedas de carga (diámetro x ancho)		mm	Ø80×60
3.4 Tamaño del neumático, ruedas de ruedas (diámetro x ancho)		mm	Ø130×55
3.5 Ruedas, número de conducción, lanzador / carga (x = ruedas motrices)		mm	1x +1/4
3.6 Ancho de vía, delantero, lado de conducción	b_{10}	mm	533
3.7 Ancho de la vía, lado trasero, lado de carga	b_{11}	mm	370
Dimensiones			
4.1 Inclinación del carro del mástil / horquilla adelante / atrás	α/ β	°	
4.2 Altura, mástil bajado	h_1	mm	1940
4.3 Elevación libre	h_2	mm	1480
4.4 Altura de elevación	h_3	mm	1520
4.5 Altura, mástil extendido	h_4	mm	2090
4.6 Elevación inicial	h_5	mm	115
4.9 Altura barra de tracción en posición de conducción mín. / Máx.	h_{14}	mm	860/ 1200
4.10 Altura de los brazos de las ruedas	h_8	mm	
4.15 Altura bajada	h_{13}	mm	88
4.19 Longitud total	l_1	mm	1750
4.20 Longitud a la cara de las horquillas	l_2	mm	600
4.21 Ancho promedio	b_1	mm	796
4.22 Dimensiones de la horquilla	s/ e/ l	mm	60/190/1150
4.24 Ancho del carro de la horquilla	b_3	mm	680
4.25 Distancia entre los brazos de horquillas	b_5	mm	560
4.26 Distancia entre los brazos de la rueda	b4	mm	
4.31 Distancia al suelo, cargada, debajo del mástil	m_1	mm	
4.32 Distancia al suelo, centro de la distancia entre ejes	m_2	mm	26
4.34.1 Ancho de pasillo para palets 1000 x 1200 transversales	Ast	mm	2340
4.34.2 Ancho de pasillo para palets 800 * 1200 longitudinalmente	Ast	mm	2260
4.35 Radio de giro	Wa	mm	1500
Datos de rendimiento			
5.1 Velocidad de desplazamiento, cargado / descargado		km/ h	4.5/4.5
5.2 Velocidad de elevación, cargada / sin carga		m/ s	0.10/0.14
5.3 Velocidad de descenso, cargada / sin carga		m/ s	0.10/0.07
5.8 Max. Escalabilidad, cargado / sin carga		%	3/10
5.10 Tipo de freno de servicio			Electromagnético
Motor eléctrico			
6.1 Capacidad del motor de accionamiento S2 60 min		kW	0.65
6.2 Elevación del motor en S3 15%		kW	2.2
6.3 La batería de tamaño máximo permitido		mm	300x180x230
6.4 Tensión de la batería / capacidad nominal K20		V/ Ah	2x12/85
6.5 Peso de la batería		kg	2x25
Datos adicionales			
8.1 Tipo de unidad de accionamiento			DC
10.5 Tipo de dirección			Mecánico
10.7 Nivel de presión acústica en el oído del conductor			74

1. Los parámetros de la tabla son del modelo estándar.Para obtener más información, póngase en contacto con nosotros
2. Los parámetros están sujetos a cambios sin previo aviso.

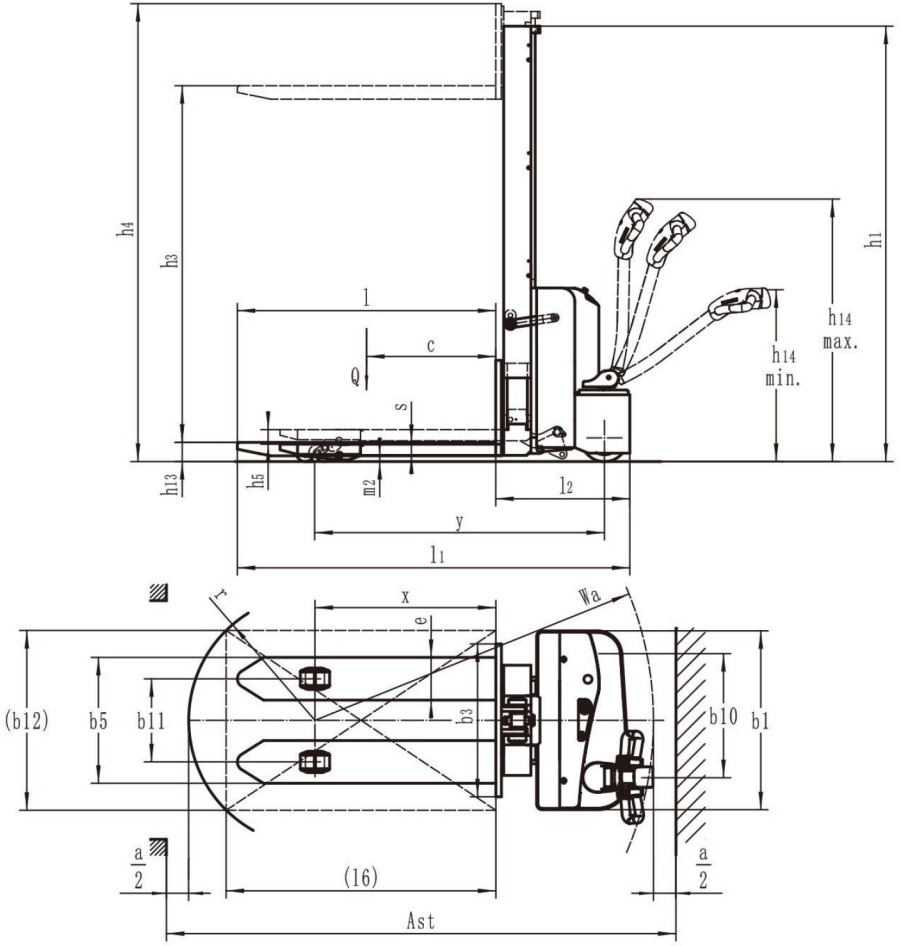

GRÁFICO DE CAPACIDADES

(Mástil de elevación solamente <Sólo)

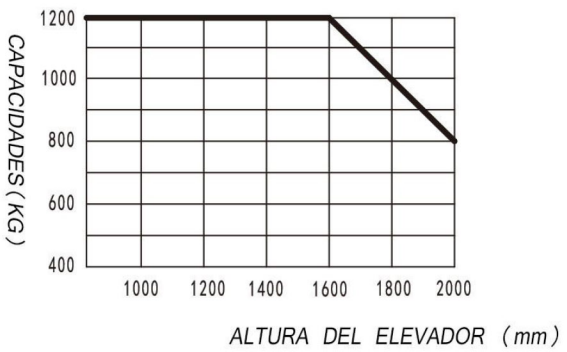

(Brazo de soporte de elevación y horquilla de mástil)

		Altura de elevación (mm)	Capacidad (kg)
	Brazo de apoyo	200	1200
		Vea el gráfico de la izquierda	
	Brazo de apoyo	200	1200-G
		Vea el gráfico de la izquierda	

Opción del mástil

Tipos de mástil	Altura del mástil bajada h1 (mm)	Elevación libre h2 (mm)	Elevación h3+h13 (mm)	Altura del mástil extendida h4 (mm)
SB0MI 12	1940	1480	1608	2011
	2290	1830	1958	2361

Opción

Opciones	SB0MI 12
Longitud de horquilla estándar	○ 1150*685
Indicador de batería con medidor de horas	○
Válvula a prueba de explosiones	○

○ Opciones